MAMOLI S.r.l. PIAZZA S. MAMOLI, 1 20084 LACCHIARELLA (MI) ITALY
TEL +390236645 . 299 info@mamoli.com www.mamoli.com

SERIE/RANGE: SPARTACO

ARTICOLO/ITEM: 592100009051

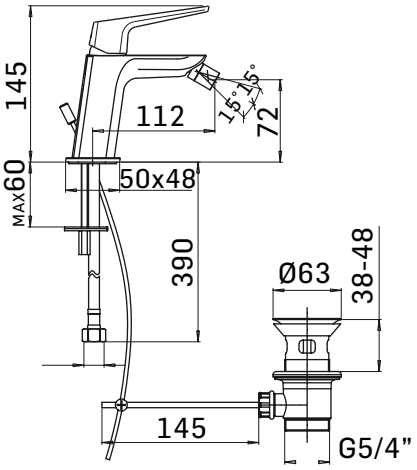


DESCRIZIONE PRODOTTO/PRODUCT DESCRIPTION:

Miscelatore monocomando per bidet con scarico da 5/4" // Single lever bidet mixer with 5/4" pop-up waste

DATI COSTRUTTIVI/TECHNICAL INFORMATION:

- **altezza totale 110 mm.**
- altezza base - aeratore 72 mm.
- foro di installazione Ø35 mm.
- 2x tubi alimentazione flessibili G.3/8"
- Scarico da G.5/4"
- **Ricambi:** 1x cartuccia a dischi ceramici Ø30 art. 30C

- **total hight 110 mm.**
- height to aerator/spout outlet 72 mm.
- Ø35 mm. hole diameter
- 2x G.3/8" flexible connection hoses
- G.5/4" pop-up waste
- **Spare parts:** 1x Ø30 ceramic disc cartridge item 30C

FINITURE/FINISHING

| | | | |
|---|---|---|---|
| 592100009051 | cromo/chrome | 59210000905K | nero opaco/matt black |
| 592100009056 | nero spazzolato/brushed black | | |
| 59210000905F | inox spazzolato/brushed inox | | |

CARATTERISTICHE FUNZIONALI/TECHNICAL FEATURES:

| | |
|---|---|
| Pressione minima di esercizio/Minimum working pressure | 0,5 bar |
| Pressione di esercizio consigliata/Recommended working pressure: | 1-5 bar |
| Temperatura max acqua calda/Maximum temperature | 80° C |
| Temperatura max acqua calda consigliata/Recommended maximum temperature | 65° C |

Mamoli S.r.l.
Società soggetta a direzione e coordinamento di Paini S.p.A. Rubinetterie